ՃԱՂԱՇԱՐ՝ 32.6 գմ

Հ/Հ	ԱՆՎԱՆՈՒՄԸ	ՔԱՆԱԿ	ԵՐԿԱՐՈՒԹ.	ԾԱՆՈԹ	2 ԿՈՂՄԻ ՀԱՄԱՐ
1.	40X40X2	16	1100	44.2 կգ	88.4 կգ
2.	40X30X2	1	15100	33.2 կգ	66.4 կգ
3.	30X30X2	2	15100	56.9 կգ	113.8 կգ
4.	d=2 թիթեղ	—	—	—	6.0 կգ
5.	Ճաղերի ներկում՝ մուգ շագանակագույն			18.2 մ^2	

ՃԱՂԱՇԱՐ՝ 22 գմ

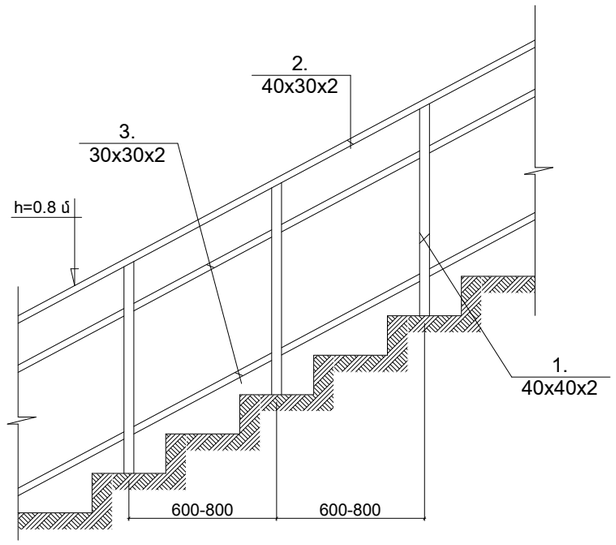

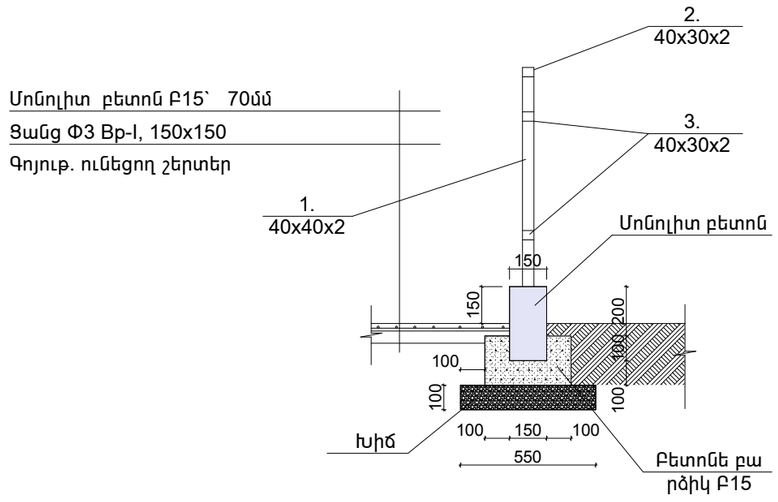

ՔԱՆԴՄԱՆ ԱՇԽԱՏԱՆՔՆԵՐ

Հ/Հ	ԱՆՎԱՆՈՒՄԸ	ՉԱՓՄ. ՄԻԱՎ.	ՔԱՆԱԿԸ
1.	Առկա ճաղաշարի ապամոնտաժում	գմ	22.20
2.	Աստիճանների քայքայված շերտի քանդում	մ^3	0.6
3.	Ե/բ սալերի քանդում՝ 11 հատ	մ^3	1.0
4.	Հողի քանդում արահետի և աստիճանների եզրերում	մ^3	7.2
5.	Հողի հետլիցք	մ^3	3.60
6.	Ավելորդ հողի և շին աղբի տեղափոխում՝ 7 կմ	տն	9.5

ՎԵՐԱՆՈՐՈԳՄԱՆ ԱՇԽԱՏԱՆՔՆԵՐ

Հ/Հ	ԱՆՎԱՆՈՒՄԸ	ՉԱՓՄ. ՄԻԱՎ.	ՔԱՆԱԿԸ
1.	Խճի շերտի տոփանում 100 մմ (h) աստիճանների տակ	մ^3	1.10
2.	Մոնոլիտ բետոնե եզրաքարի կառուցում բետոնե հիմքի վրա ջերմային կարաններով, 2.0 մ. ք.՝ 150x300մմ չափի	գմ	22.2
3.	Ե/բ սալերի վերատեղադրում՝ 11 հատ	մ^3	1.0
4.	Աստիճանների և հարթակների բետոնացում՝ 50մմ .	մ^3	2.2
5.	Ցանց՝ Փ3 Bp-I, 150x150, 22.2 մ^2	կգ	27.8
6.	Անցքերի շաղափում Փ10մմ	հատ	52.0
7.	Խարիսխներ Փ8 A500c	կգ	7.6
8.	Անկյունակների տեղադրում՝ 40x5՝ 23 գմ	կգ	72.2
9.	Աստիճանների կողամասերի ցեմ. ավազե սվաղ, 52.9 մ^2	մ^2	3.1

			ԵՐԵՎԱՆ ՔԱՂԱՔԻ ՆՈՐ ՆՈՐՔ ՎԱՐՉԱԿԱՆ ՇՐՋԱՆԻ ԳԱՅԻ 4 ՇԵՆՔԻՑ ԴԵՊԻ ԳԱՅԻ 2 ՇԵՆՔ ԻՋՆՈՂ ԱՍՏԻՃԱՆՆԵՐԻ ՀԻՄՆԱՆՈՐՈԳՈՒՄ			
Տնօրեն	Ա. Լեվոնյան					
Նախագծեց	Ս. Զուբով		ՊԱՏՎԵՐ՝ «ԵՔ-ՊԸԱՇՁԲ-14/59-1	ՓՈՒԼ	ԹԵՐԹ	ԹԵՐԹԵՐ
Ստուգեց	Ս. Միրզոյան		ճԱՐՏԱՐԱՊԵՏԱՇԻՆԱՐԱՐԱԿԱՆ ՄԱՍ	ԱՆ	5	5
			Աշխատանքների ծավալներ, կոնստրուկտիվ էլեմենտների մասնագրեր	«ՀԱՄԱՇԻՆՆԱԽԱԳԻԾ» ՍՊԸ		